škrábadlo S3

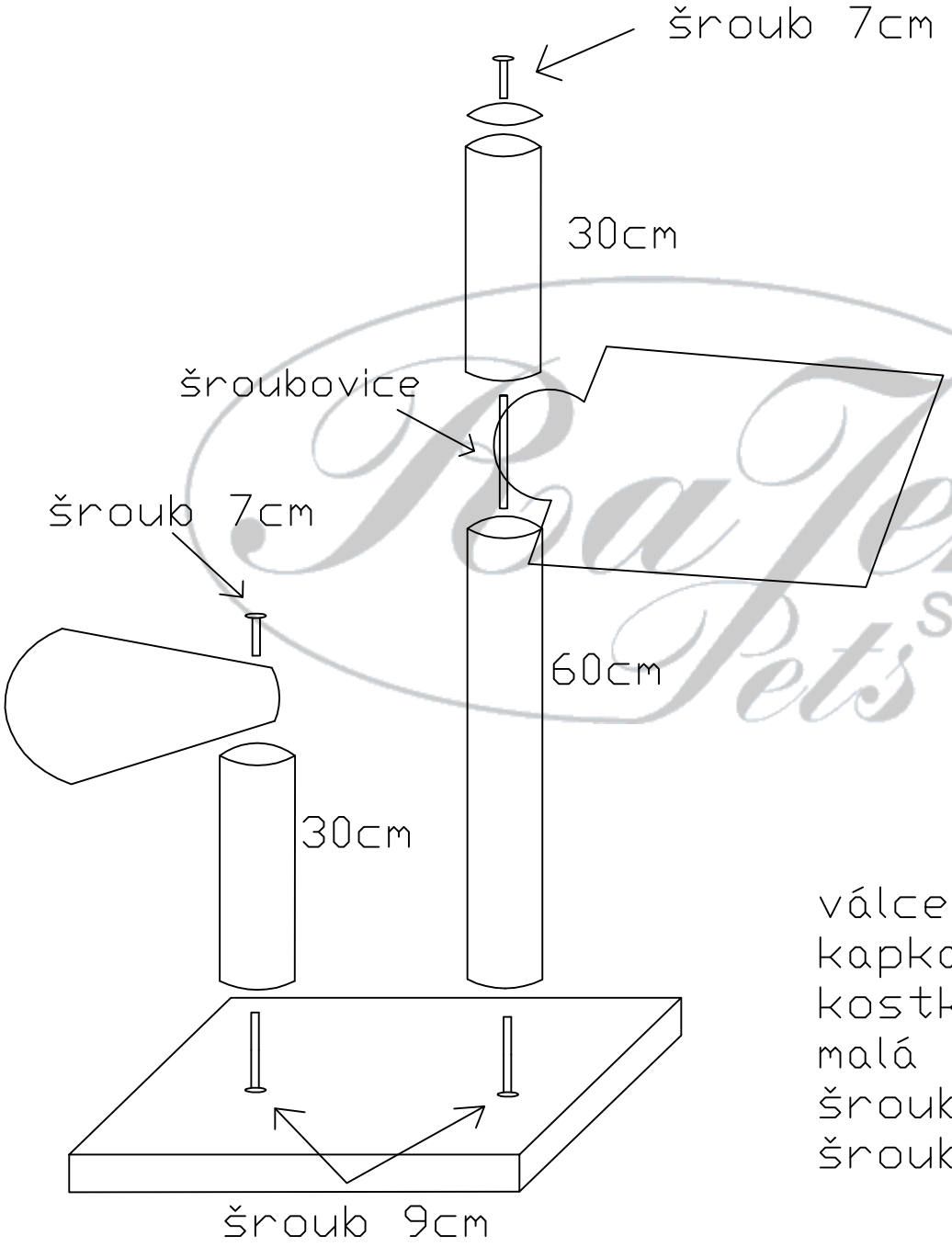

válce: 2x30, 1x60
kapka polička
kostka polička
malá základna
šroubovice: 1x
šrouby: 4x

RaJen Pets s.r.o.